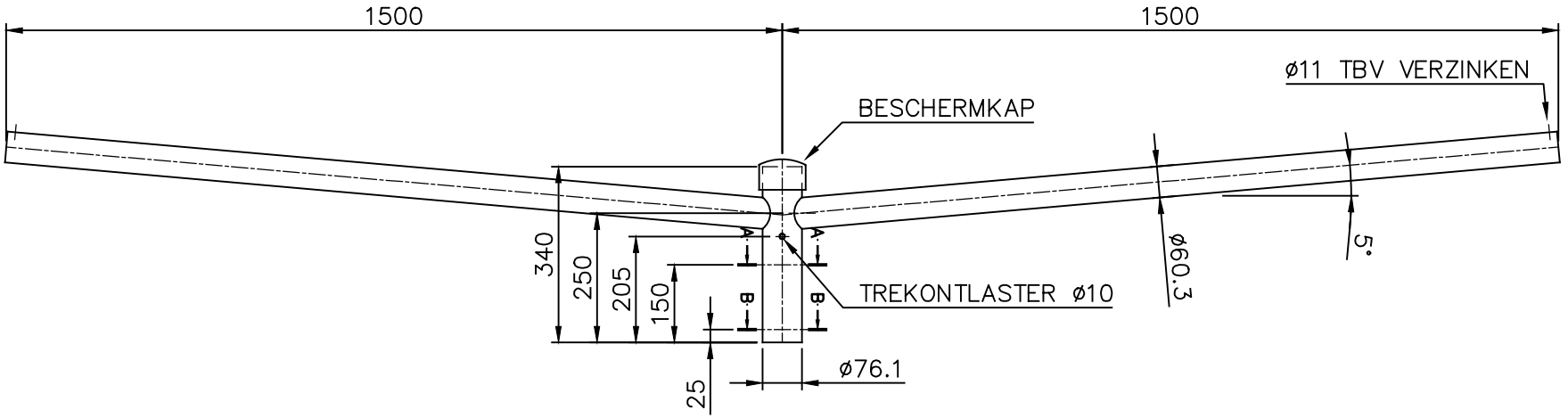

Doorsnede A–A.

schaal 1:2

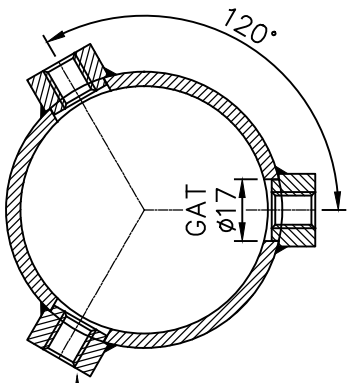

LASPROP M10 (3x120°) V.V.
TAPBOUT M10x30 RVS A2

Doorsnede B–B.

schaal 1:2

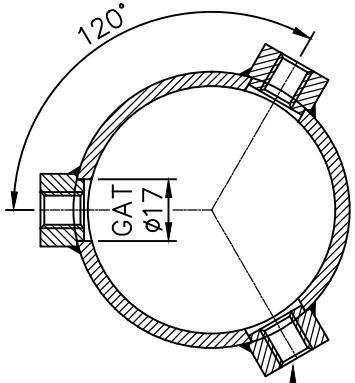

LASPROP M10 (3x120°) V.V.
TAPBOUT M10x30 RVS A2

OPPERVLAKTE BEHANDELING:

- THERMISCH VERZINKT VLGS. EN ISO 1461.
- POEDERCOATEN RAL . . . . MET EEN MINIMALE DROGE LAAGDIKTE VAN 80 MICRON.

C	–	–	–	Bijz.: –			
B	–	–	–	Schaal:	1:12.5	Datum:	
A	–	–	–	Getek.:	MWR	12–02–2004	
Wijz.	Omschrijving	Datum:	Par:	Gezien:			
Auteursrechten voorbehouden volgens de wet				Goedgek.:			
Tenzij anders op tek. aangeg. is van toepassing:				BENAMING			
NEN–EN40*				UITLEGGER–R–2x1500–5°			
NEN–3546				–			

P.M.F. Machinefabriek Veendam B.V.
Postbus 290
NL–9640 AG Veendam
Tel. (+31) 598–613290
Fax. (+31) 598–621089

ARTIKEL NR: 2831–18–P0

TEKENING NR: A4–2831V

WIJZ –